

CÓDIGO: **103319** CLAVE: **TJ-25**

Tornillo de banco 2.5" para joyero, TRUPER

- Fundido en hierro nodular
- Mordazas de acero moleteadas para un mejor agarre
- Con protectores de goma para sujetar las piezas sin dañarlas
- Para sujeción de múltiples materiales
- Base giratoria 360°

Certificaciones y garantías

10 AÑOS DE GARANTÍA

Especificaciones

Ancho de mordaza	2 1/2" (65 mm)
Apertura máxima	7 cm
Dimensiones (Largo x Alto)	15 cm x 17 cm
Empaque individual	Caja
Inner	2
Máster	12
Pallet	288

País de origen

Fabricado en China bajo las estrictas especificaciones de GRUPO TRUPER

© 2026 TRUPER, S.A. DE C.V. TODOS LOS DERECHOS RESERVADOS.
Los productos ilustrados y la información pueden cambiar sin previo aviso, como resultado de nuestros procesos de mejora continua.
Prohibida su reproducción o divulgación total o parcial así como su uso o aprovechamiento sin autorización escrita de Truper, S.A. de C.V.

Imágenes complementarias

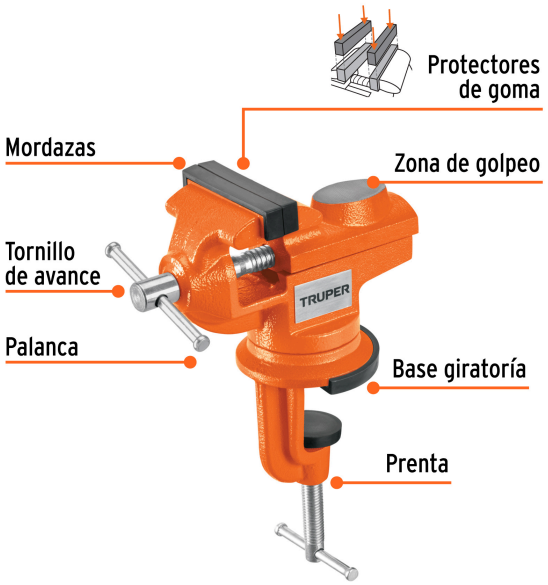

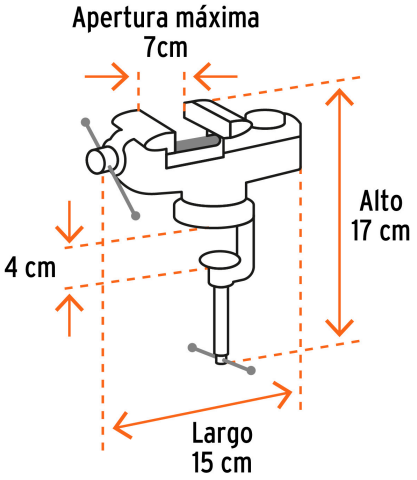



EMPAQUE INNER



Contiene: 2 piezas

Peso: 4.28 kg (9.5 lb)

© 2026 TRUPER, S.A. DE C.V. TODOS LOS DERECHOS RESERVADOS.
Los productos ilustrados y la información pueden cambiar sin previo aviso, como resultado de nuestros procesos de mejora continua.
Prohibida su reproducción o divulgación total o parcial así como su uso o aprovechamiento sin autorización escrita de Truper, S.A. de C.V.

Imágenes complementarias

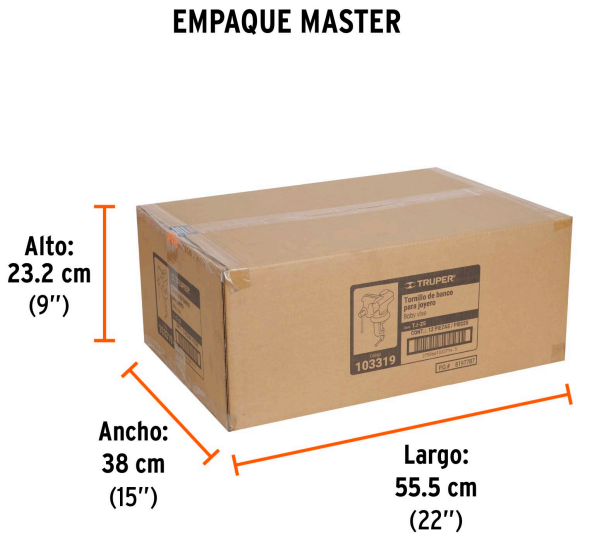

Contiene: 6 inner (12 piezas)

Peso: 26.7 kg (58.9 lb)

© 2026 TRUPER, S.A. DE C.V. TODOS LOS DERECHOS RESERVADOS.
Los productos ilustrados y la información pueden cambiar sin previo aviso, como resultado de nuestros procesos de mejora continua.
Prohibida su reproducción o divulgación total o parcial así como su uso o aprovechamiento sin autorización escrita de Truper, S.A. de C.V.